HARGASSNER *Schéma 3Z+1B*

FRANCE ALPES *Avec régulation LAMBDA-HATRONIC*

Equipements:
- Fournis de série
- Fournis en option
- Non fournis

Attention:
- o Soupape de sûreté 3 bars
- o Purgeurs
- o Manomètre
- o Thermomètre (Départ et Retour)
- o Vase d'expansion
- o Vannes
- o Thermostat de sécurité de plancher chauffant éventuel, etc...

ne sont pas représentés pour des raisons de clarté du schéma

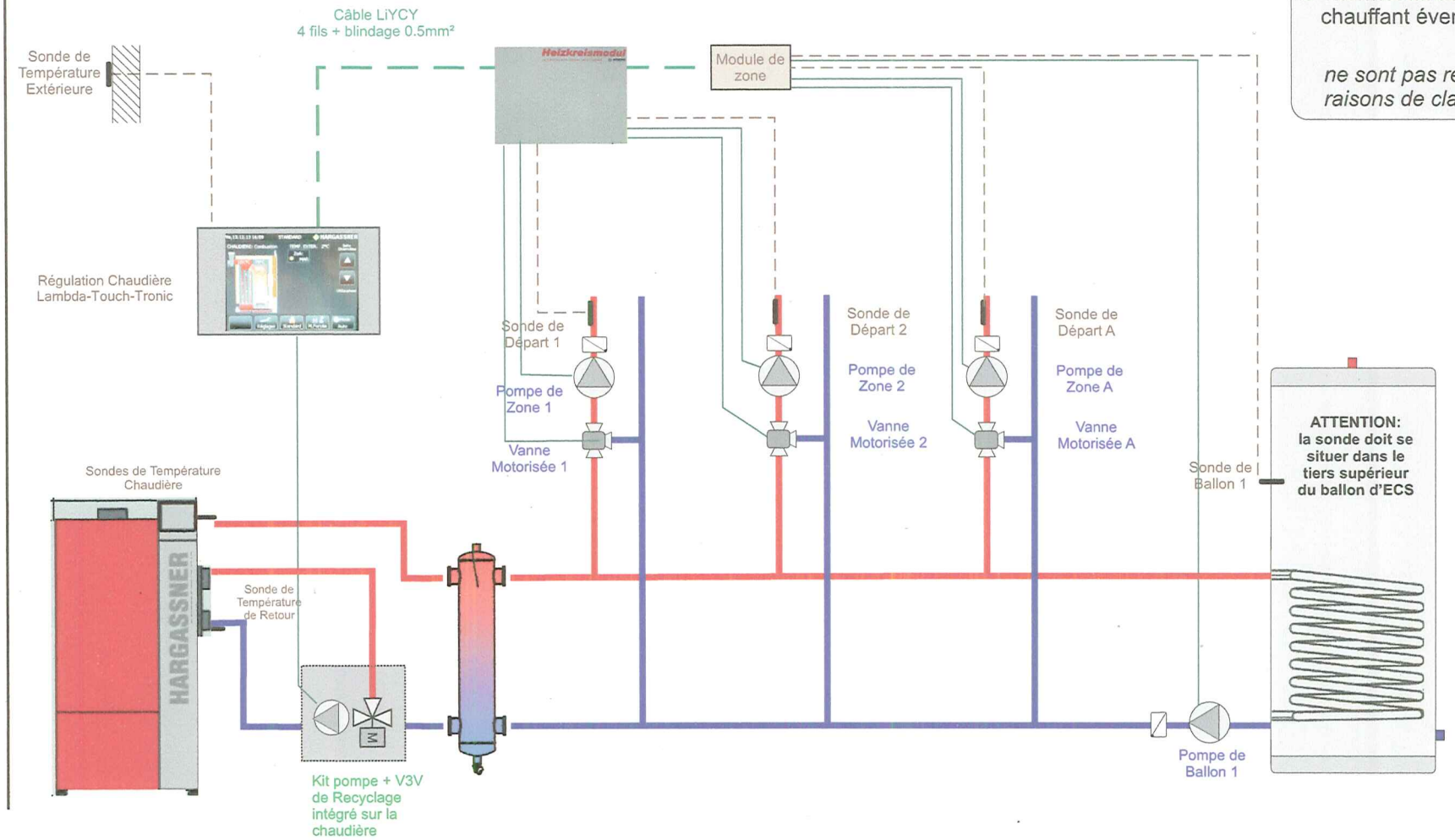

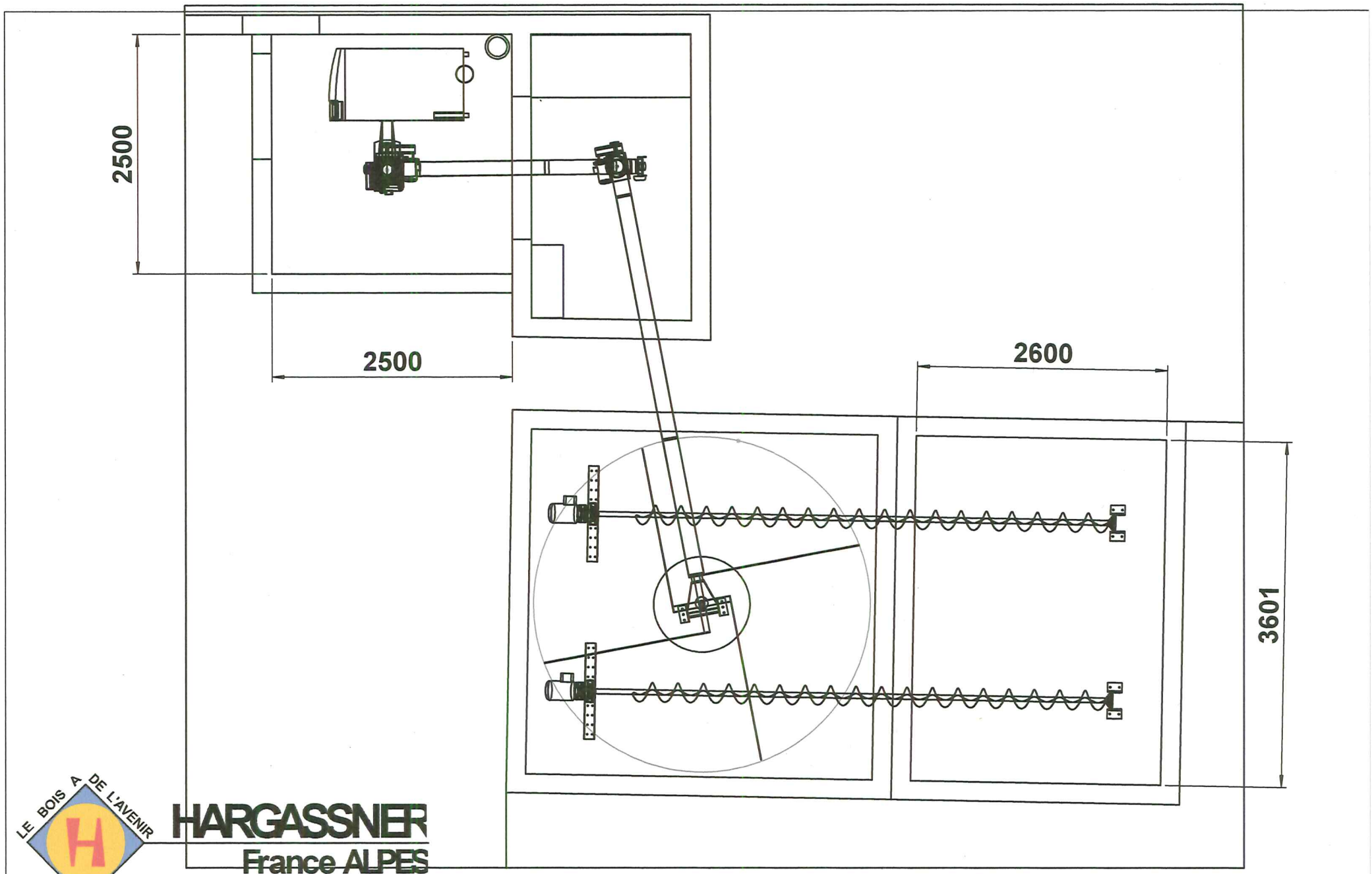

LE BOIS A DE L'AVENIR

HARGASSNER
France ALPES

ZAC Grenoble Air Parc
38590 St-ETIENNE de St-GEOIRS
Tél: 0 476 078 181 Fax: 0 476 078 182

Proposition d'implantation de la chaufferie et du silo

Echelle:

PNR Queyras - ARVIEUX

N. FEUILLASSIER
le: 24 / 04 / 2015

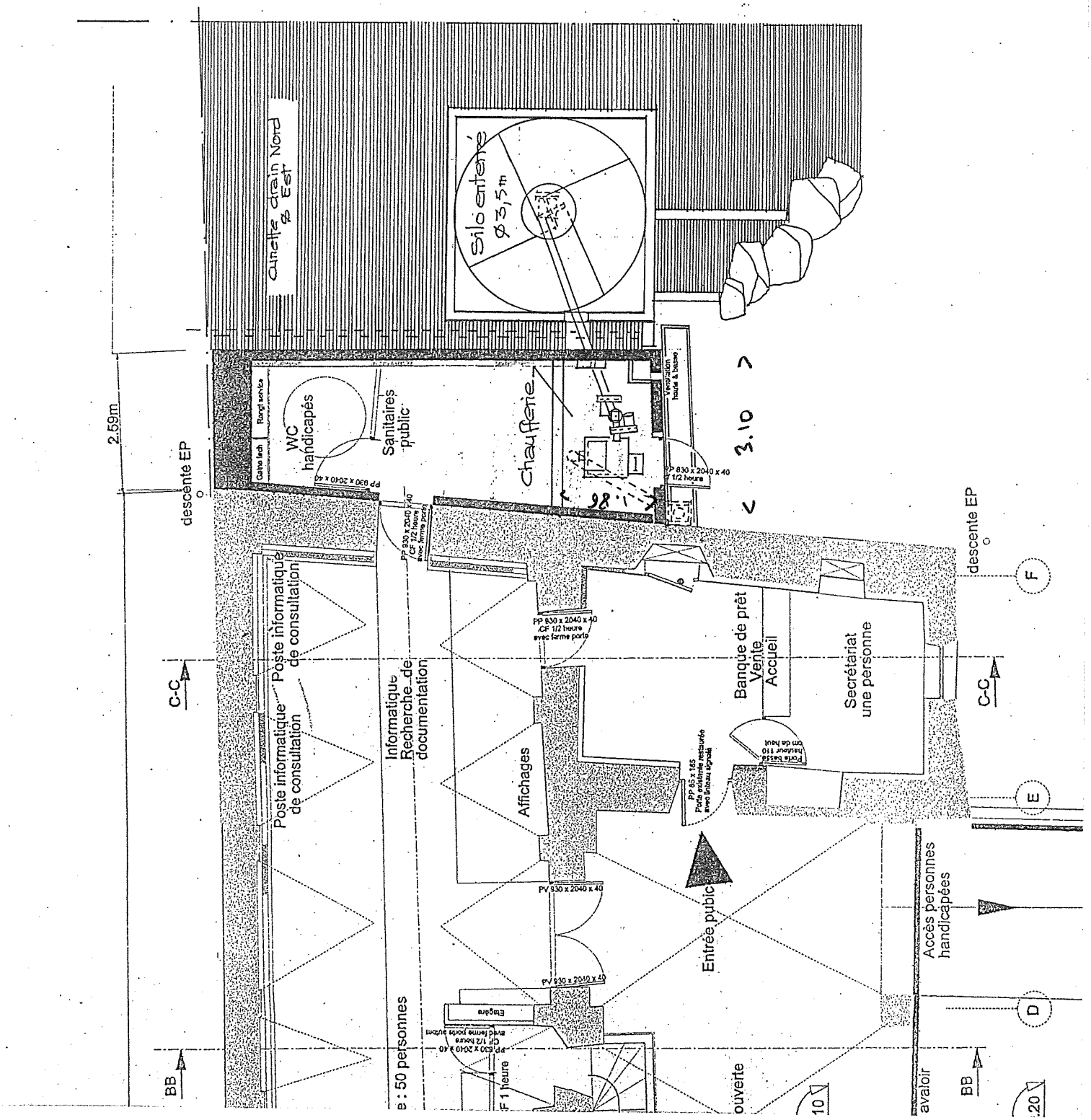

Rez de chaussée

Maison du Parc - ARVIEUX

Echelle : 1/100

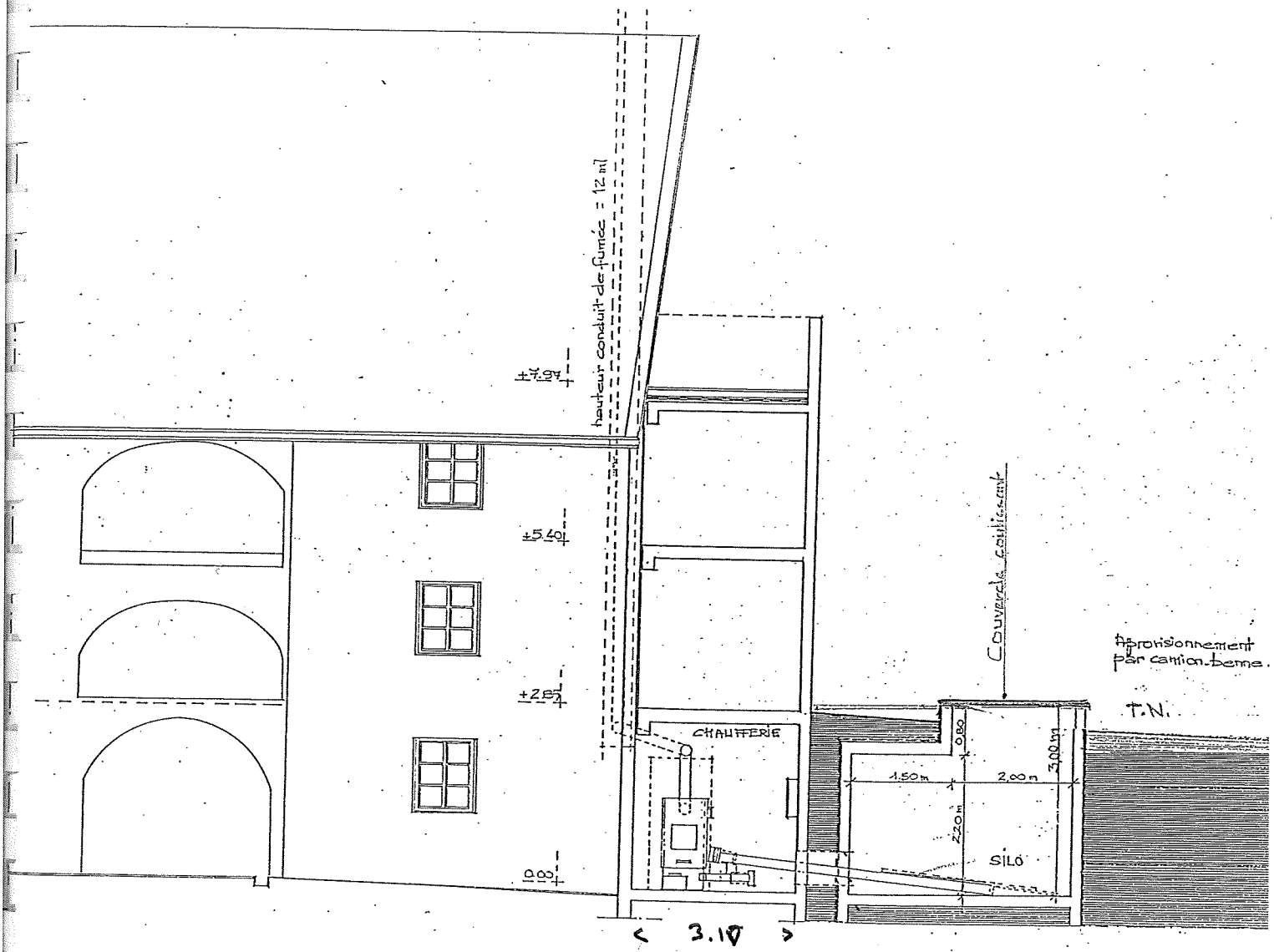

Coupe

Maison du Parc - ARVIEUX

Echelle : 1/100

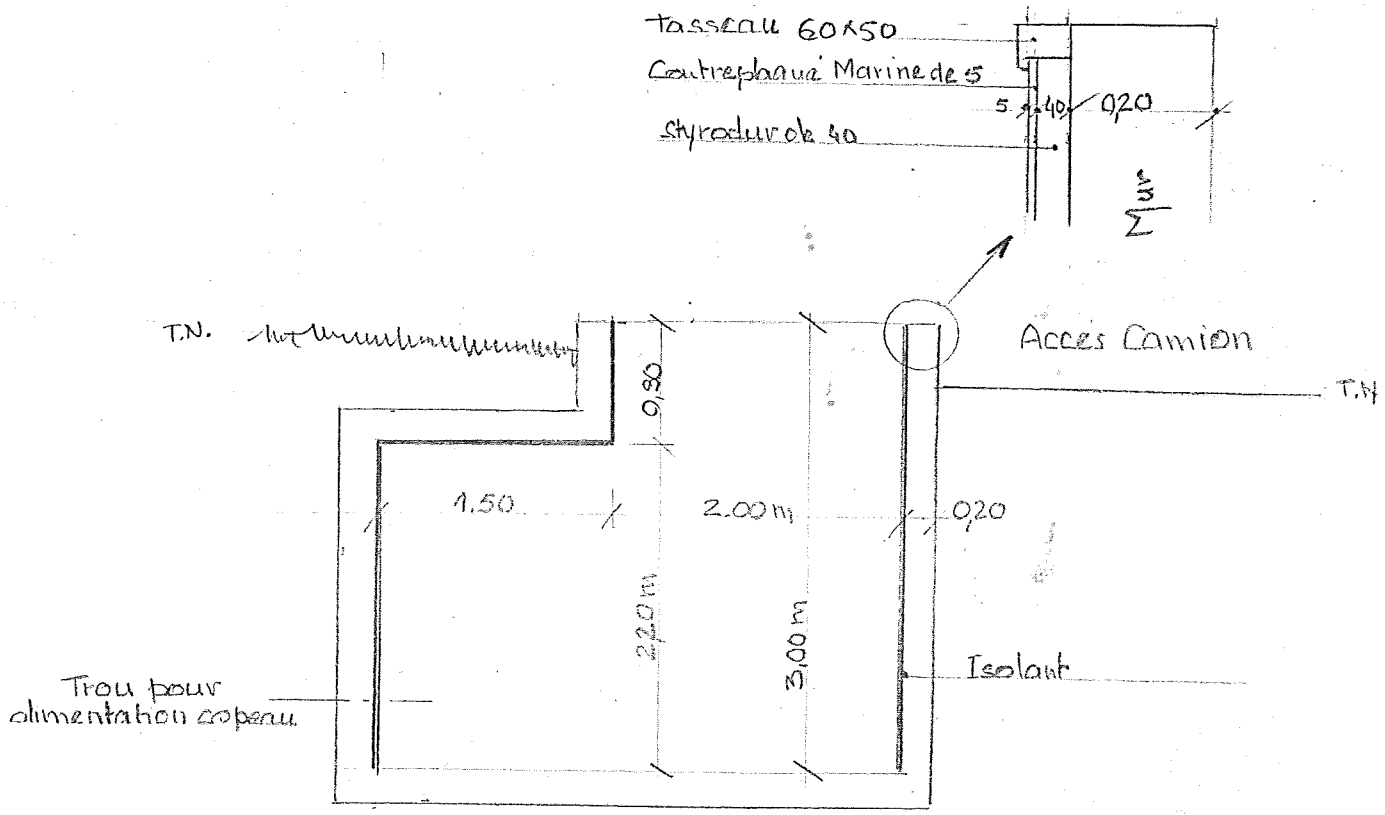

Coupe AA

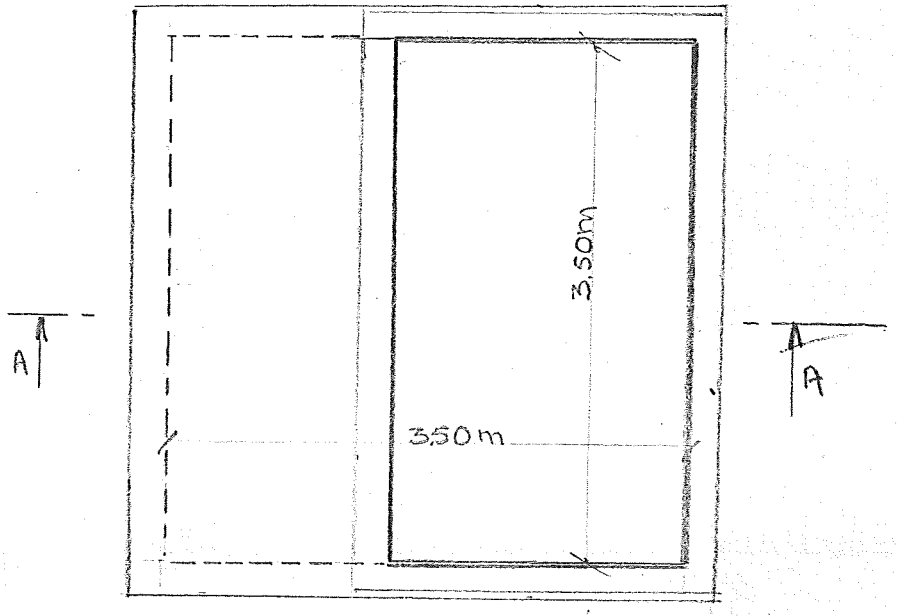

Vue de dessus

Silo à dechets de bois

Maison du Parc à ARVIEUX

Echelle 50cm.

Couvercle coulissant

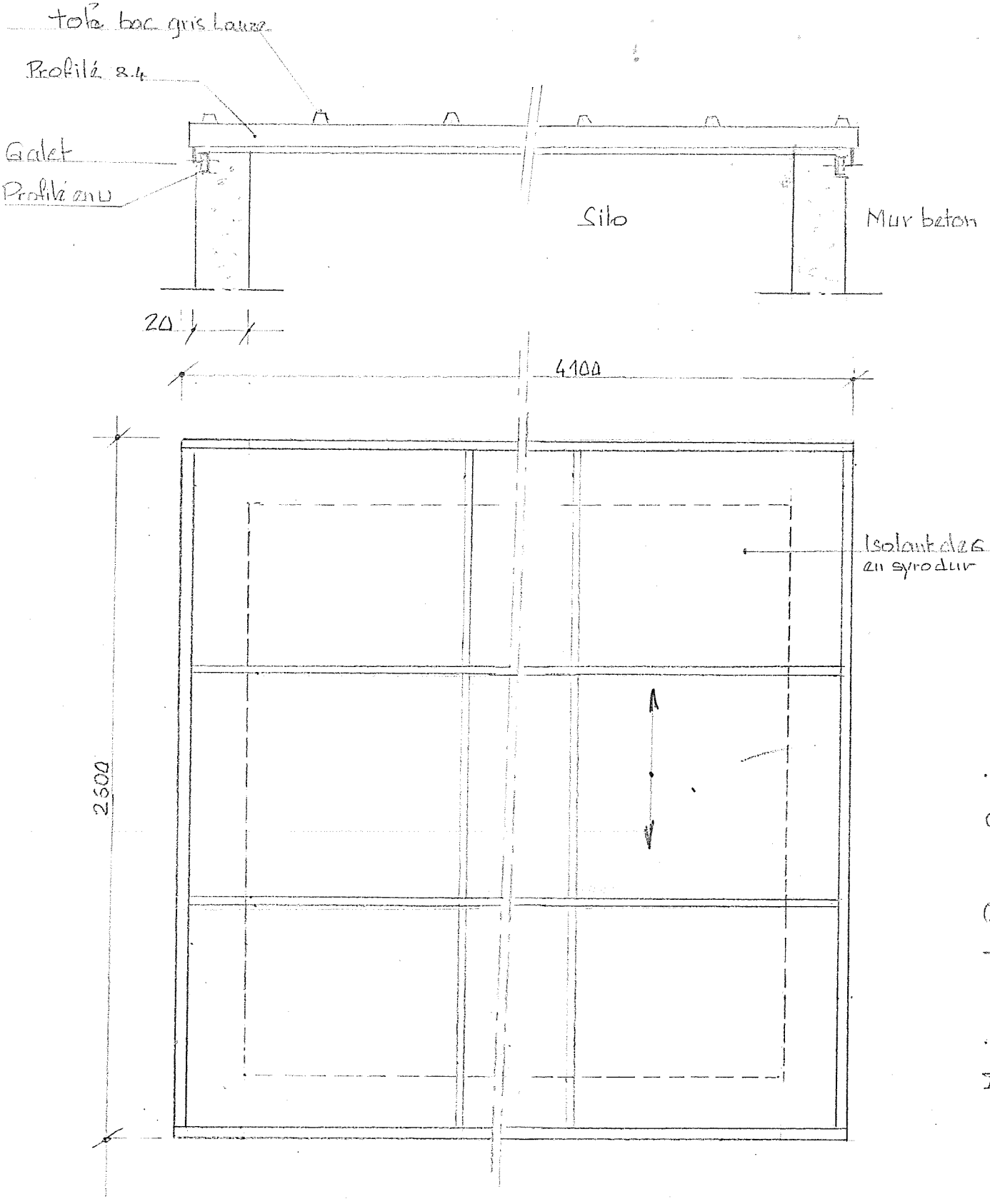

Maison du Parc Arvieux

Echelle 1 : 20cm